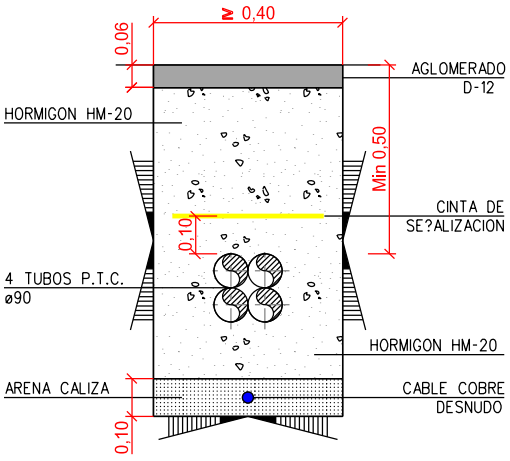

ZANJA PARA CANALIZACION
DE ELECTRICIDAD BAJO CALZADA
4 TUBOS

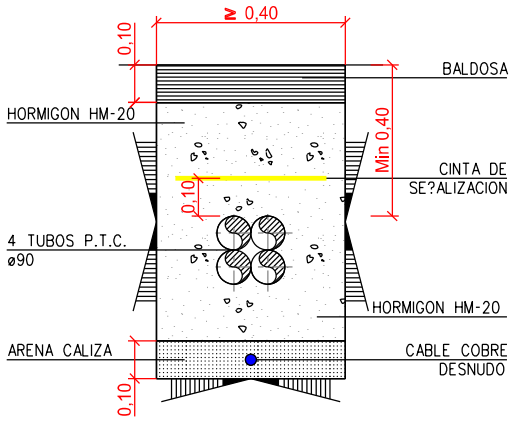

ZANJA PARA CANALIZACION
DE ELECTRICIDAD BAJO ACERA
4 TUBOS

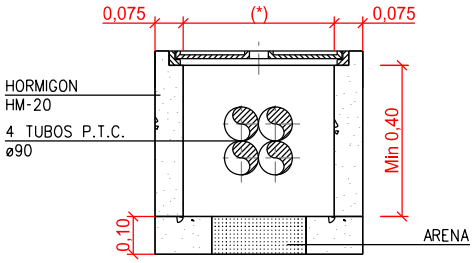

ARQUETA PARA CANALIZACION
ELECTRICA BAJO ACERA
2 TUBOS Ø90

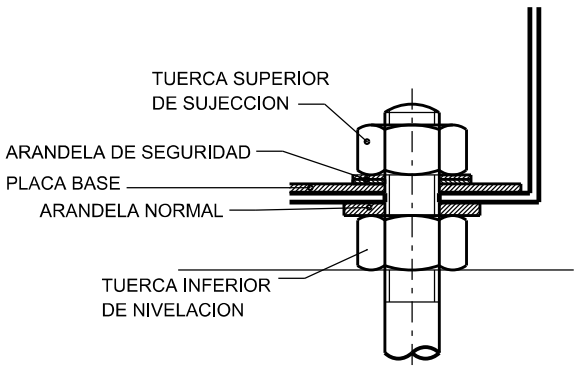

DETALLE A

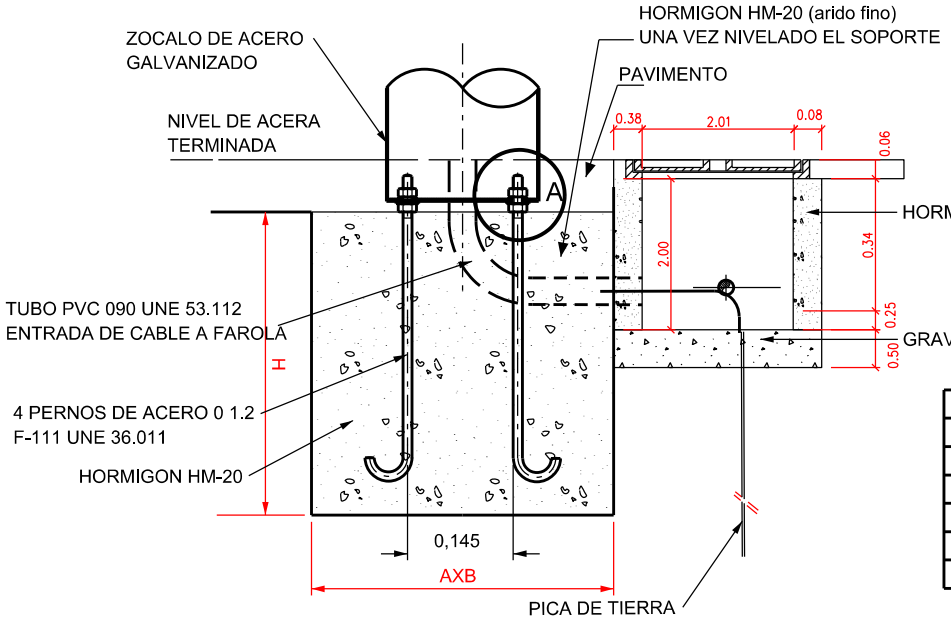

COLUMNA	PERNOS	CIMENTACION	
(H) METROS	0-LONGITUD	AXB	H
3-4-5	16-450	500	600
6	18-500	600	750
7-8-9	18-650	650	800
10	18-650	800	1000
11-12	22-700	800	1000

BASE DE FAROLA Y ARQUETA CON PICA A TIERRA Escala: 1/20

BASAURI

Proiektua / Proyecto: CONSTRUCCION DE APARCAMIENTO EN SAN MIGUEL DE BASAURI JUNTO AL CAMPO DE FUTBOL

Planoa / Plano: DETALLES CONSTRUCTIVOS - ALUMBRADO

Udal Ingeniaria / Ingeniero Municipal: Unai Pomposo

Delineantea / Delineante: X. Orue

Eskala / Escala: 1:20

Zenbakia / Numero: 09

Data / Fecha: 2021/03/24